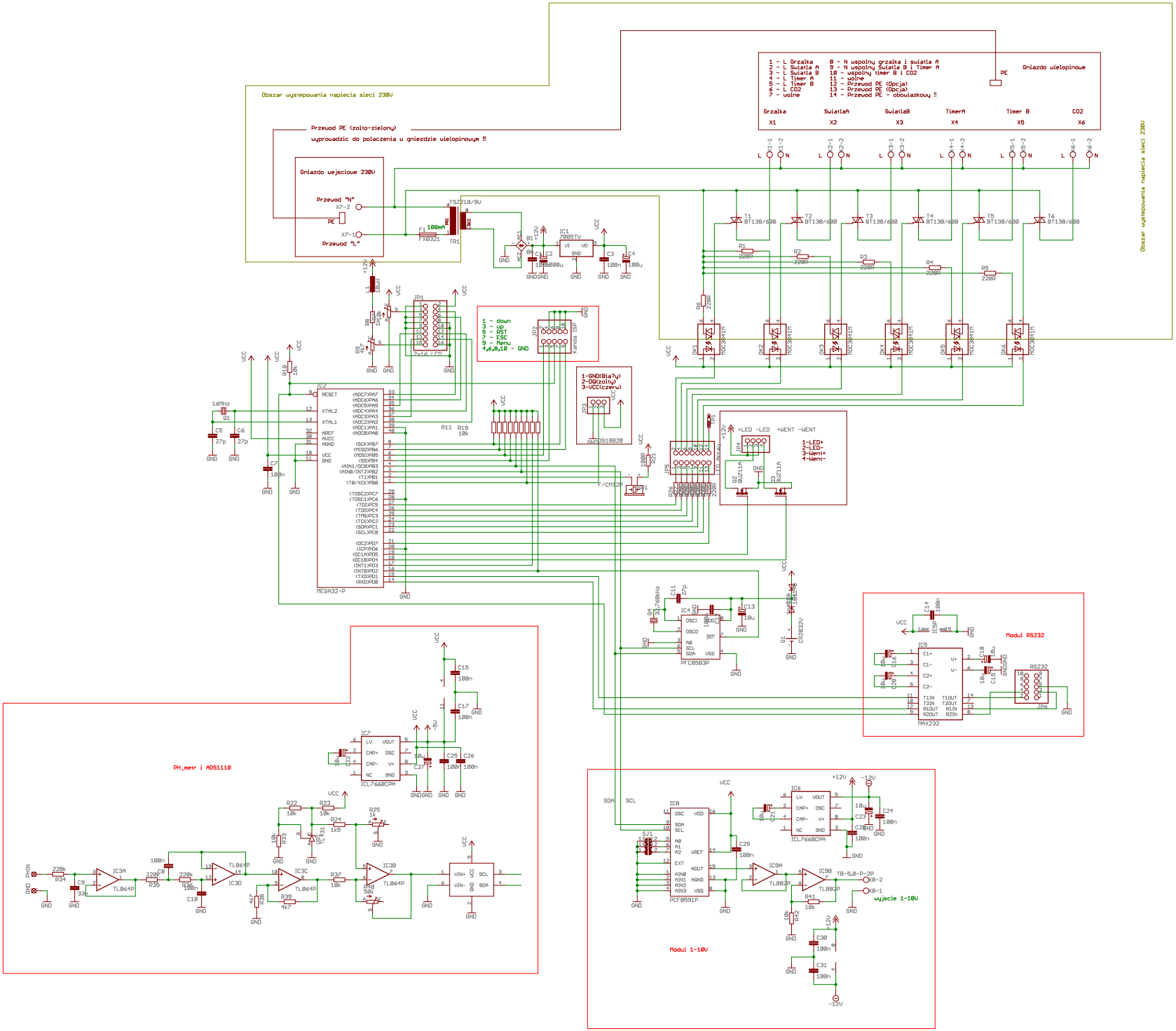

Obszar wystepowania napiecia sieci 230V
Przewod PE (zolto-zielony)
wyprowadzic do polaczenia w gniezdzie wielopinowym !!
Gniazdo wejsciowe 230V
Przewod "N"
Przewod "L"
Gniazdo wielopinowe
1 - L Grzalka
2 - L Swiatla A
3 - L Swiatla B
4 - L Timer A
5 - L Timer B
6 - L CO2
7 - wolne
8 - N wspolny grzalka i swiatla A
9 - N wspolny Swiatla B i Timer A
10 - wspolny timer B i CO2
11 - wolne
12 - Przewod PE (Opcja)
13 - Przewod PE (Opcja)
14 - Przewod PE - obowiazkowy !!
Grzalka X1
SwiatlaA X2
SwiatlaB X3
TimerA X4
Timer B X5
CO2 X6
1 - down
3 - up
5 - RST
7 - ESC
9 - Menu
4,6,8,10 - GND
1-GND(Bia?y)
2-DD(zolty)
3-VCC(czerw)
1-LED+
2-LED-
3-Went+
4-Went-
MEGA32-P
PFC8583P
Modul RS232
MAX232
PH_metr i ADS1110
ICL7660CPA
Modul 1-10V
wyjscie 1-10V