канал pH-метра.
Необхідно перевірити схему підключення AD822

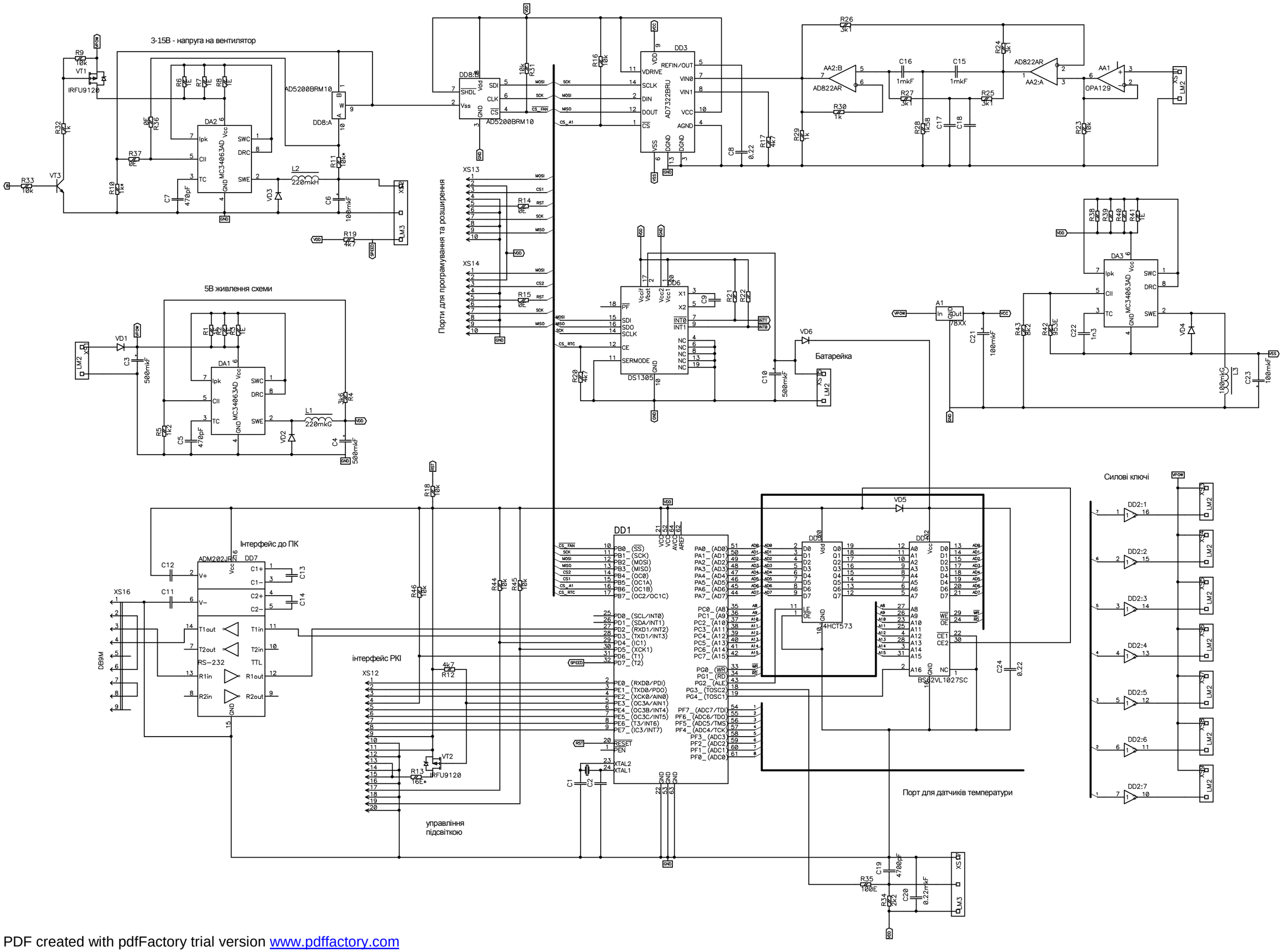

PDF created with pdfFactory trial version www.pdffactory.com